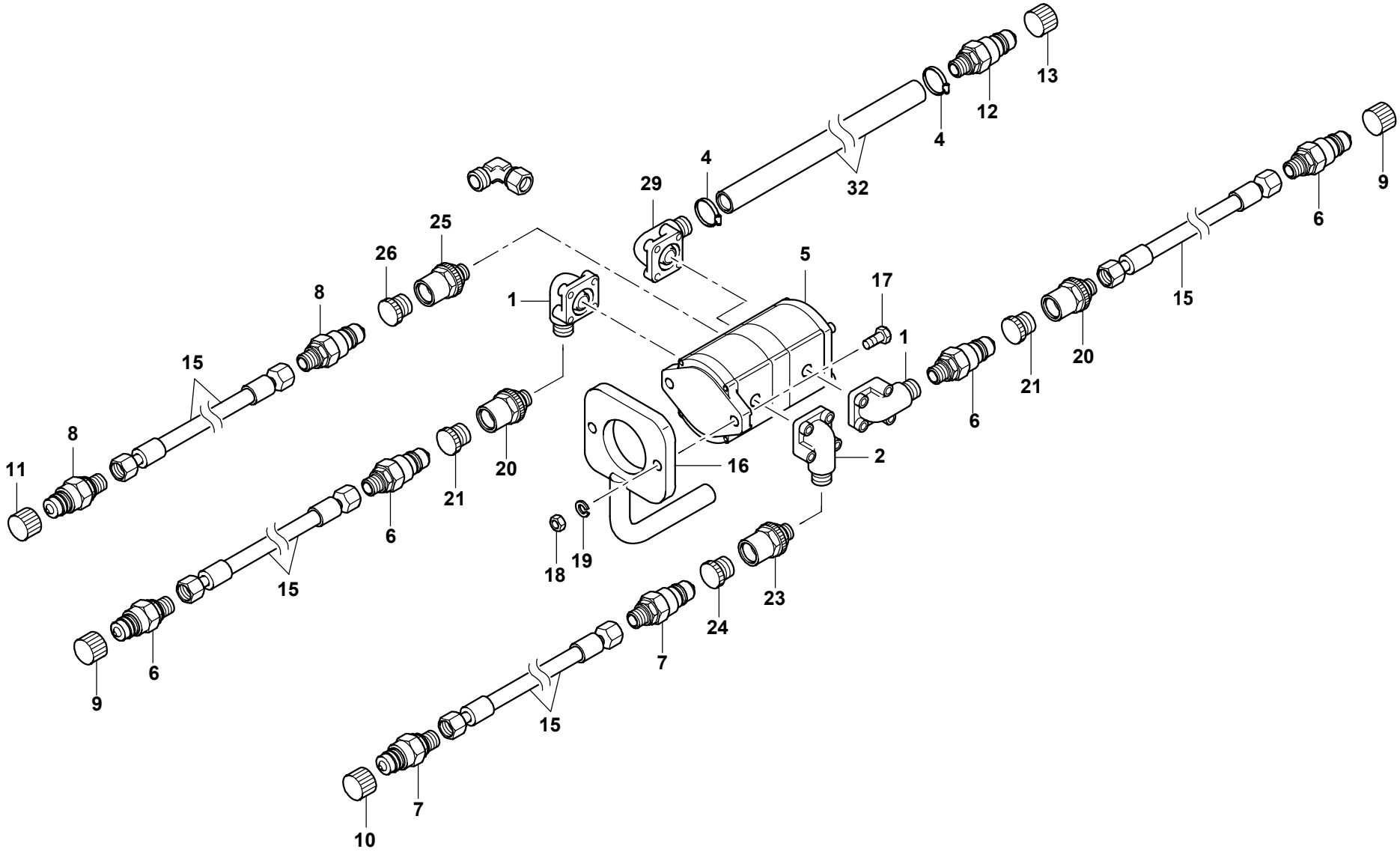GROVE	NOTBRTRIEB MIT TRANSFORMATOR EMERGENCY MODE WITH TRANSFORMATOR	BILDTAFEL PICTORIAL DISPLAY			GMK 4100 BE 740 G 789
		108.08	3063221-ETL #	1/1